Tea'magine
Thés désirs

HYDLE

Bar à thé

Présentation
et détails

Mars 2020

CERTIFIÉ AB AGRICULTURE BIOLOGIQUE

EN FRANCE FABRIQUÉ ICI

FONCTIONNEMENT du bar à thé

L'offre de bar à thé propose une **alternative** à votre machine à café avec un **« bar à thé » fabriqué en France**, un choix de **thés variés bio** confectionnés à Toulouse ainsi que **tous les accessoires nécessaires** (tasses, bouilloire, machine à café, poubelle, récipients à thé)

Le bar à thé offre une **large sélection de thés** à tarifs ajustables qui s'adapte à vos envies et vos besoins.

Entretenu par nos soins, nous venons **réapprovisionnez** votre stock de thé lorsque vous le demandez et **avec le thé que vous voulez** (la recette de thé est à renseigner lorsque vous demandez le réapprovisionnement)

En remplaçant votre distributeur de café traditionnel, profitez d'un **espace moderne, personnalisé** et **convivial** pour le **bien-être** de vos collaborateurs.

PRÉSENTATION du « bar à thé »

Ce bar à thé à été conçu spécialement pour cette offre. Il **est parfaitement adapté** aux besoins de ce coin détente en proposant un design **épuré** avec un style **chaleureux** et **naturel** (acacia huilé).

Ce meuble est assemblé **sans outil** grâce aux **produits** d'Hydle. Fabriqués en acier en **France**, ces produits assurent une solidité optimale à ce meuble tout en permettant un démontage facile.

L'équipe d'Hydle vient **monter le meuble** directement dans vos locaux.

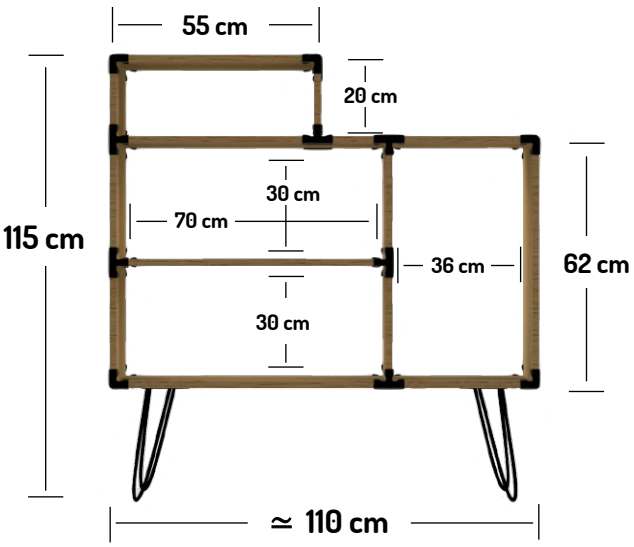

PRÉSENTATION des THÉS - Tarifs

Présentation des THÉS

Vous pouvez choisir parmi un large choix de thés différents parmi l'ensemble des recettes imaginées et confectionnées par l'équipe de Tea'magine. Vous pouvez retrouver toutes les recettes disponibles sur le site internet ; https://www.**tea-magine**.com.

L'ensemble des produits de la gamme de Tea'magine sont certifiés bio et confectionnées à la main, à la commande, à Toulouse. Si vous le souhaitez, vous pouvez également créer votre propre recette pour l'adapter a vos gouts et aux bienfaits que vous recherchez.

Tarifs des THÉS

Le tarif des thés dépend de la fréquence de réapprovisionnement, de la quantité de chaque commande et du type de thé commandé. Pour connaitre les tarifs en fonction de votre demande, n'hésitez pas à nous contacter au 06 78 29 63 14.

+ forfait additionnel pour le réapprovisionnement : **15€ HT**

TARIFS et OPTIONS

Offre de base

L'offre de base du bar à thé comprend :

- « Bar à thé » en acacia huilé
- Récipients à thés (x6)
- Tasses (x12)
- Bouilloire électrique
- Machine à café (+dosettes)
- Poubelle
- Le montage du meuble dans vos locaux

Remarque : Vous êtes propriétaires de ces équipements. Ce n'est pas de la location.

Il est possible de choisir parmi les accessoires et avoir des détails dans la suite de ce document.

Bouilloire Electrique

Compris dans l'offre

Prix identique à l'offre de base

+ 25€ sur l'offre de base

TARIFS et OPTIONS

Machines à café

Compris dans l'offre

+ 25€ sur l'offre de base

Poubelle

Compris dans l'offre

Prix identique à l'offre de base

Prix identique à l'offre de base

Tea'magine
Thés désirs

HYDLE

https://www.**tea-magine**.com
https://www.**meubles-hydle**.com

06 78 29 63 14